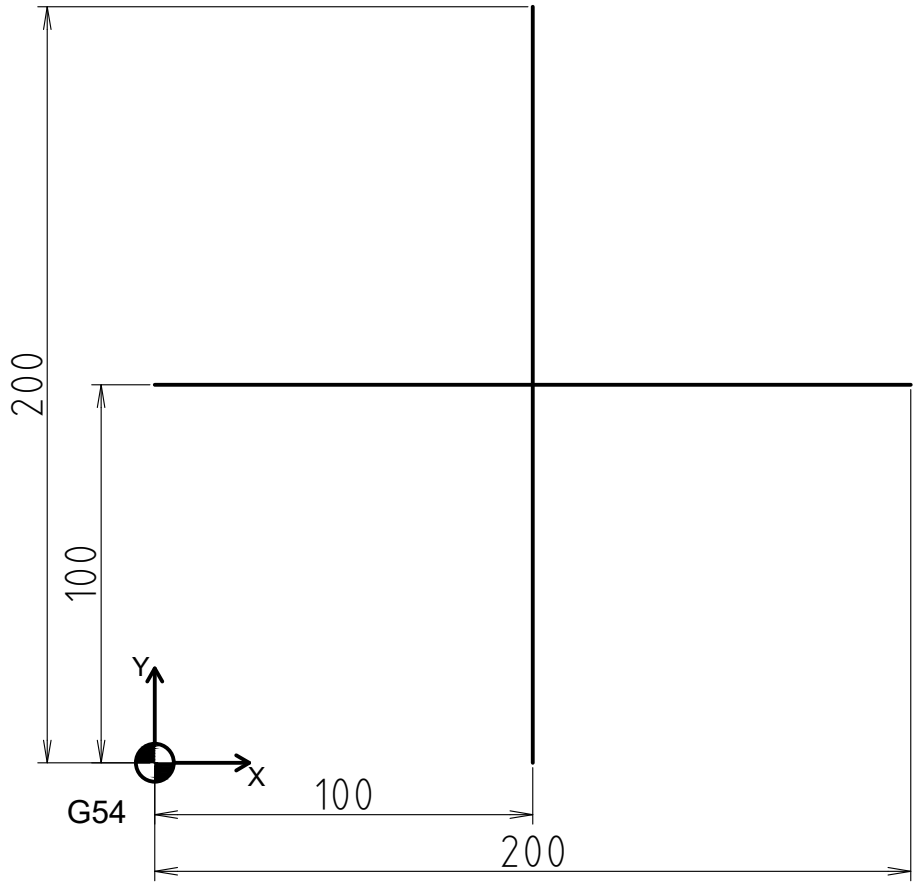

Autor	LUBOMÍR KUBÍČEK	Formát	A4
Datum	19.3.2024	Měřítko	1:2

FANUC ACADEMY

ČÍSLO UKOL 1 A

NÁZEV LINEARNI DRAHY

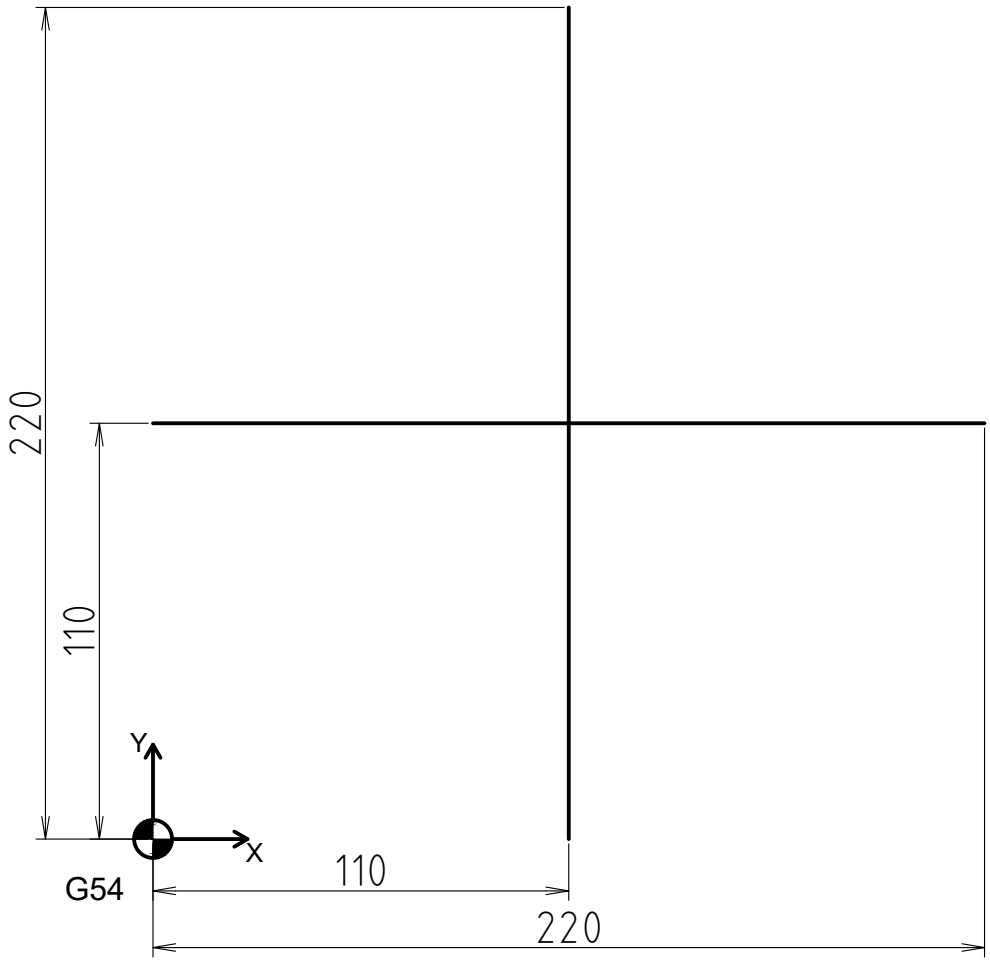

Autor	LUBOMÍR KUBÍČEK	Formát	A4
Datum	19.3.2024	Měřítko	1:2

FANUC ACADEMY

ČÍSLO UKOL 1 B

NÁZEV LINEARNI DRAHY

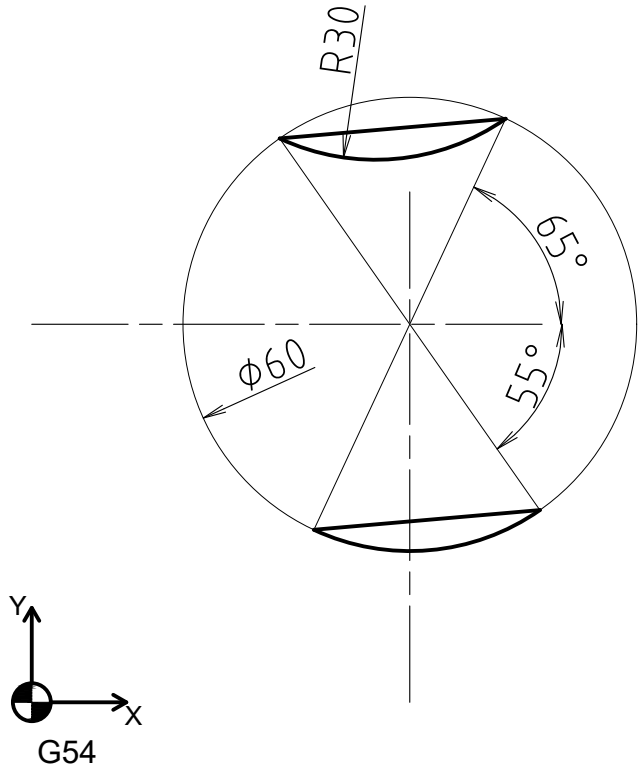

POZICE G54 DLE ÚKOLU Č.1

Autor	LUBOMÍR KUBÍČEK	Formát	A4
Datum	19.3.2024	Měřítko	1:2

FANUC ACADEMY

ČÍSLO UKOL 2

NÁZEV LINEAR + OBLOUK

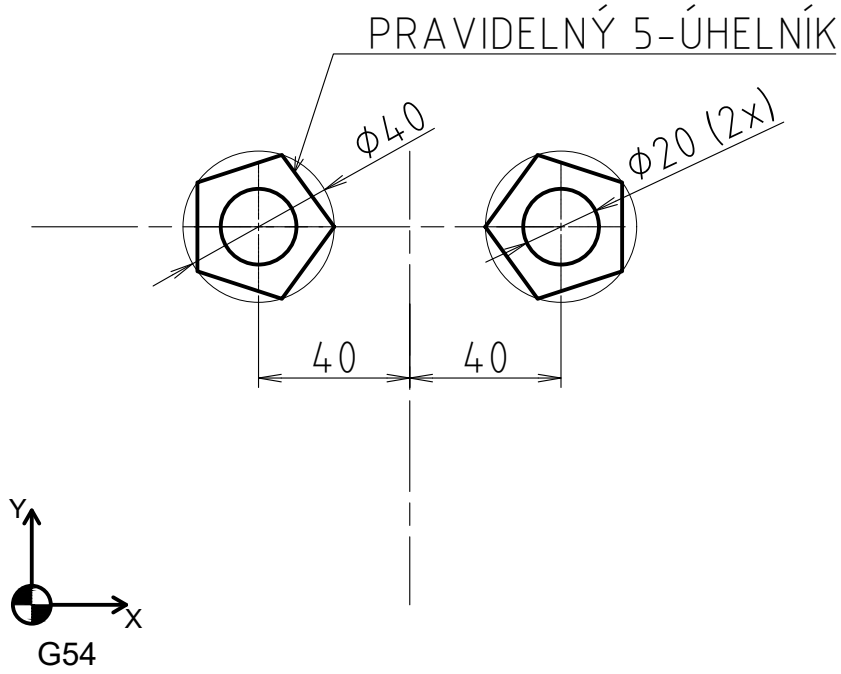

POZICE G54 DLE ÚKOLU Č.1

Autor	LUBOMÍR KUBÍČEK	Formát	A4
Datum	19.3.2024	Měřítko	1:2

FANUC ACADEMY

ČÍSLO UKOL 3 A

NÁZEV PETIUHELNIKY

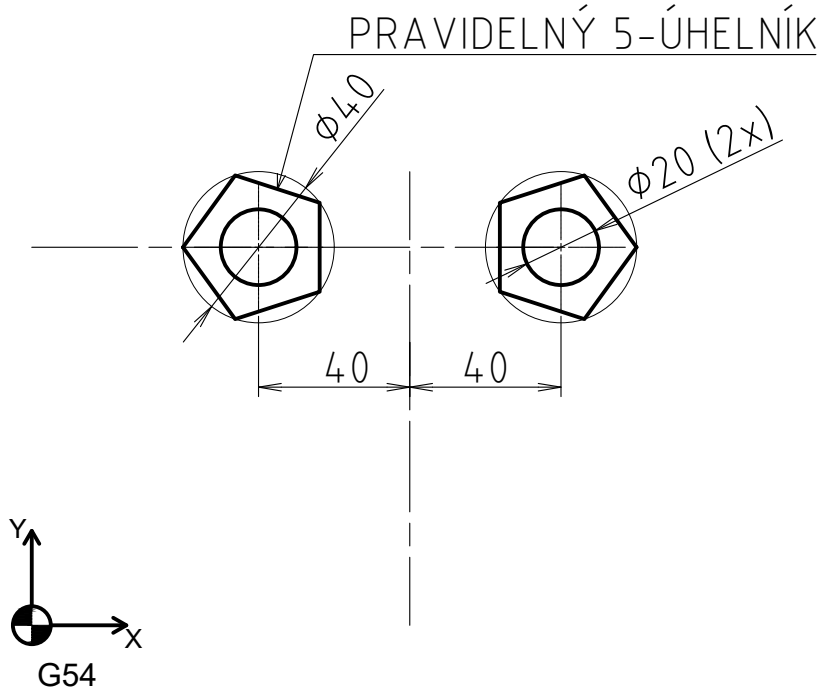

POZICE G54 DLE ÚKOLU Č.1

Autor	LUBOMÍR KUBÍČEK	Formát	A4
Datum	19.3.2024	Měřítko	1:2

FANUC ACADEMY

ČÍSLO UKOL 3 B

NÁZEV PETIUHELNIKY

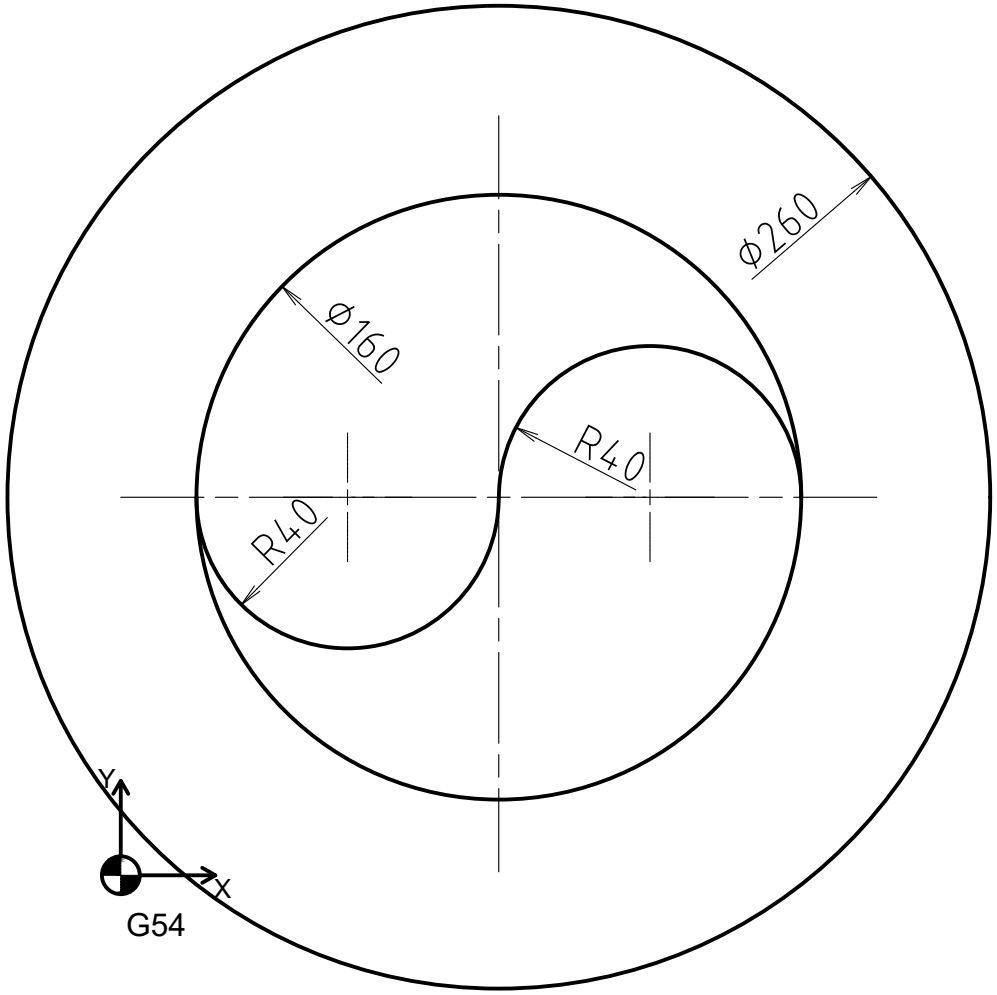

POZICE G54 DLE ÚKOLU Č.1

Autor	LUBOMÍR KUBÍČEK	Formát	A4
Datum	19.3.2024	Měřítko	1:2

FANUC ACADEMY

ČÍSLO UKOL 4

NÁZEV JING-JANG

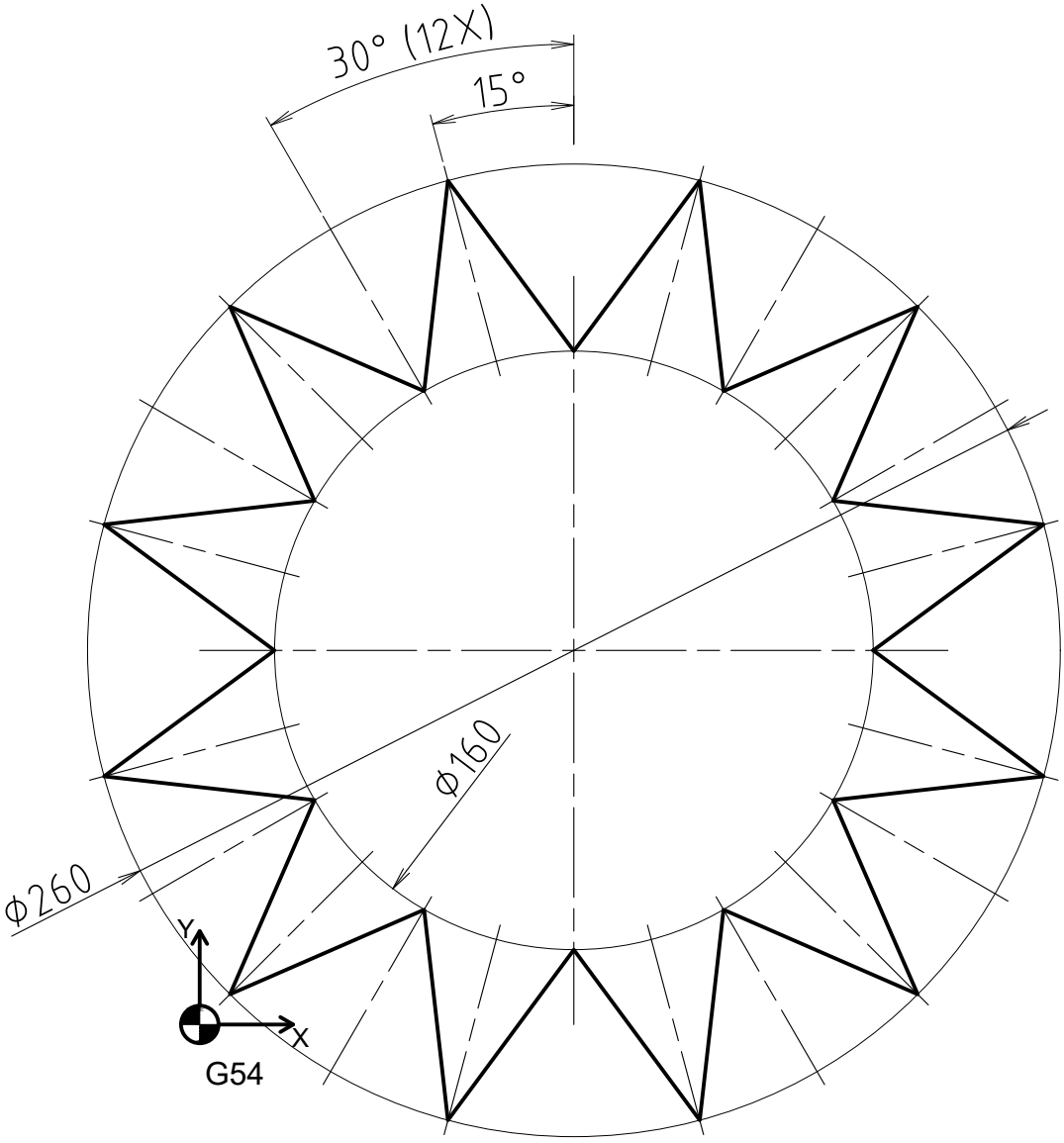

POZICE G54 DLE ÚKOLU Č.1

Autor	LUBOMÍR KUBÍČEK	Formát	A4
Datum	19.3.2024	Měřítko	1:2

FANUC ACADEMY

ČÍSLO UKOL 5

NÁZEV PAPRSKY

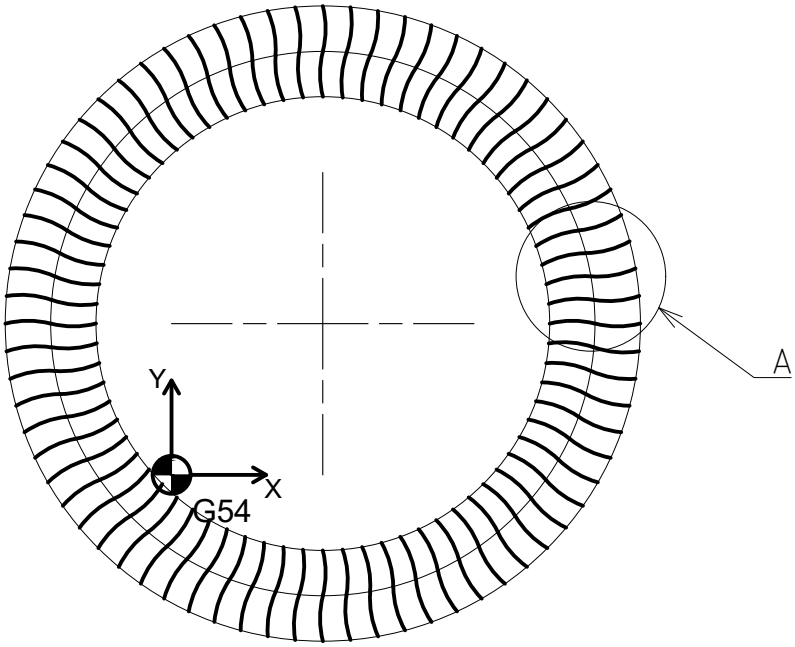

DETAIL A
1:1

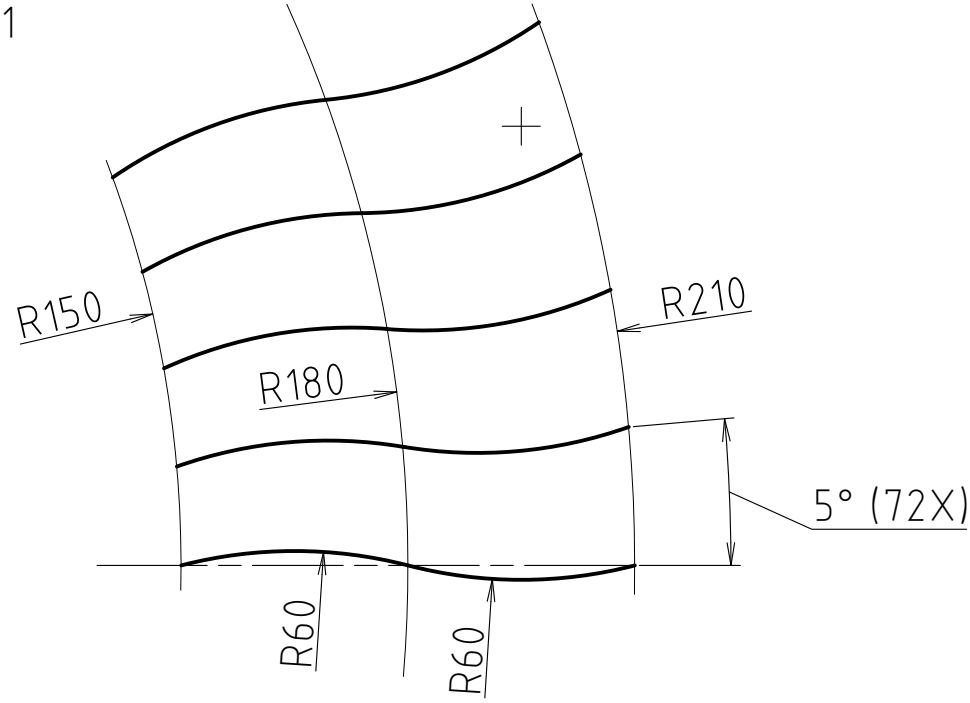

POZICE G54 DLE ÚKOLU Č.1

Autor	LUBOMÍR KUBÍČEK	Formát	A4
Datum	19.3.2024	Měřítko	1:5

FANUC ACADEMY

ČÍSLO UKOL 6

NÁZEV VLNKY

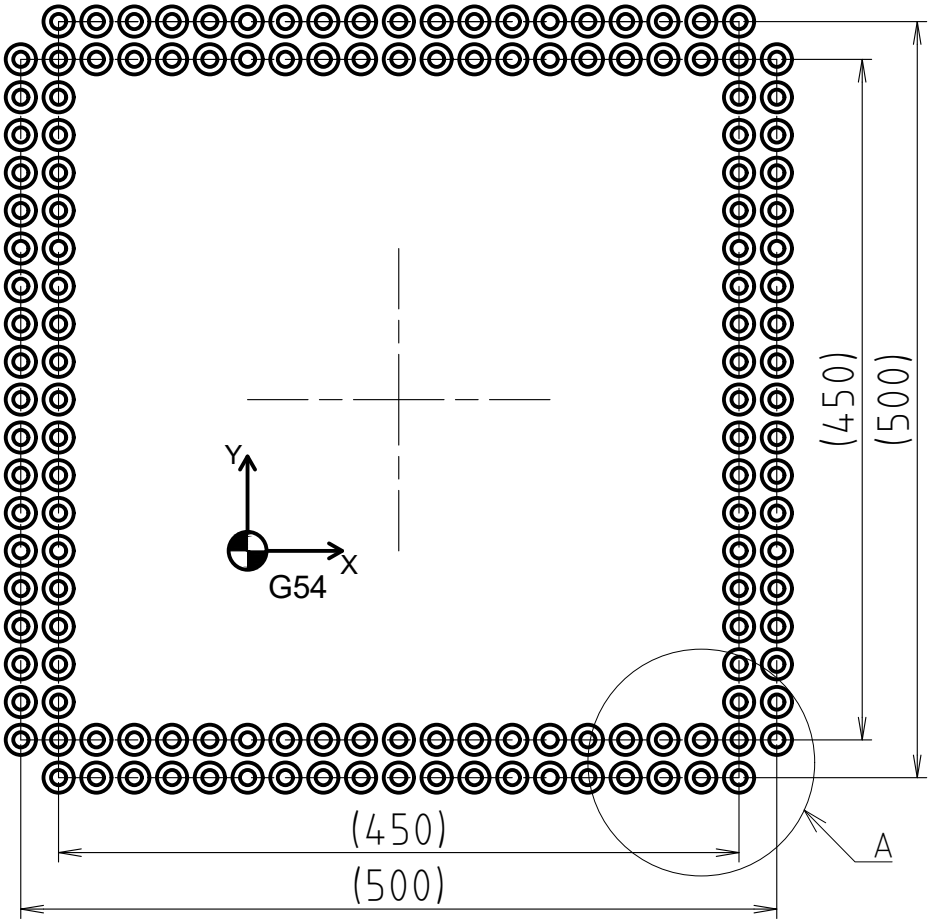

DETAIL A
1:1

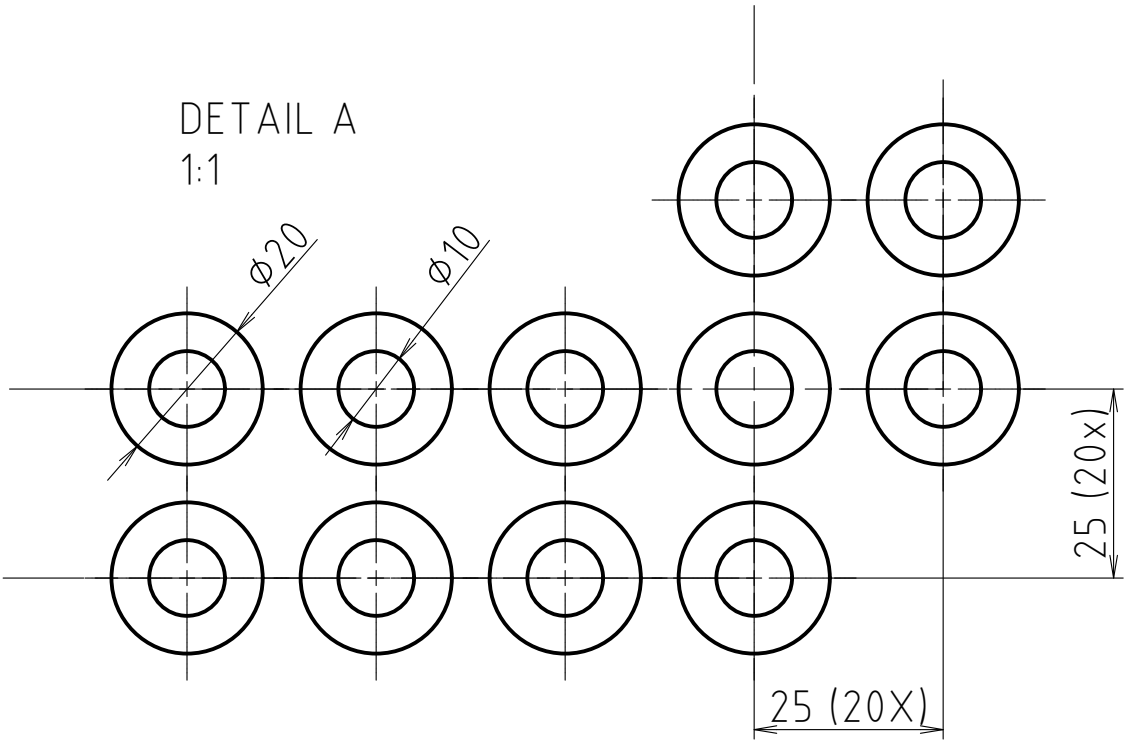

POZICE G54 DLE ÚKOLU Č.1

Autor	LUBOMÍR KUBÍČEK	Formát	A4
Datum	19.3.2024	Měřítko	1:5

FANUC ACADEMY

ČÍSLO UKOL 7

NÁZEV RAM - KRUZNICE